低真空仕様　電動ミラーマウント
T-MM2-V シリーズ

T-MM2-V シリーズ低真空仕様

電動ミラーマウント

- 2 軸制御の力学的光学マウントです。稼働範囲は +/-5 度
- 繰り返し精度は最高 0.0005 度
- 2 インチ(50mm)の光学素子を取付可 ; C マウントアダプターや 1"(25mm),及び 1/2" (12.5mm) 光学素子用のアダプターも用意されています。
- コントローラ内蔵、他の T シリーズ製品とデイジーチェーン接続出来ます
- **低真空環境適応 10^{-3} トール**

T-MM2 シリーズ電動 2 軸制御のミラーマウントです。手動操作も出来 RS-232 ポートを介して制御も出来ます。詳細は取扱説明書をご参照下さい。

電動ミラーマウント: T-MM2-V シリーズ

T-MM2-V はコンピュータ制御 2 軸ミラー-マウントです。分解能は 1.5 urad (0.000086 度) で、稼働範囲が 187 mrad (10.5 度) です。単独で機能を持った装置で 15V の電源を教習するだけで稼働します。コントローラは内蔵されておりコンピュータの RS-232 ポートへ直接接続して使用します。T-MM2-V 装置は複数のマウント同士でも他の T シリーズ製品とでもデイジーチェーン接続されます。T-MM2-V 装置は 2 個（単独光学マウント 2 式）のユニットを一つにまとめて省スペース出来ます。デイジーチェーンにて最大 254 個のユニットを接続出来ます。便利なミニ Din 6 品ケーブルにて直接接続するので最短距離での結線が出来ます。長距離結線用に標準の延長ケーブルが用意されています。

1. **各 T-MM2-V シリーズミラーマウントは T シリーズと互換性のある 2 式のモータ、コントローラ及びドライバーが内蔵されています。**
2. **各軸はポテンショメータにて手動操作が出来ます。定速動作が可能です。**
3. **電源は標準の AC/DC アダプター（標準納品キットに含まれる）にて供給されます。便利で安価な方法です。**
4. **多軸ユニットの場合はデイジーチェーン接続にて追加の機器無しで RS-232 シリアルポートを介して容易に制御出来ます。**
5. **広いアパーチャーは標準の直径 2 インチの光学素子（ミラー、フィルター、レンズ）が搭載できます。**
6. **2 式のステッパーモータと最先端のアルゴリズムにて最高分解能 0.000086 度が得られました。**
7. **ミラーマウントとモーションコントロールシステムを一つの小さなパッケージ収めることでケーブルの煩雑さを無くしました。**

ミラーマウントの制御はシリアルポート経由で動かしたいユニットの番号と動作コマンドそれに動作量{位置情報}を送ってやるだけです。動作後はユニットからは RS-232 リンクを介して位置情報が報告されます。ミラーマウントは電源が供給されなくても現位置を維持します。このことはユニットが静止していて一昼夜電源が供給されなくても位置ずれを起こすことはありません。

マウントの端の便利なポテンショメータにて滑らかな手動操作が出来ます。つまみを少し回すとマウントは 1.5 urad/s. 動作します。つまみをいっぱい回すと 60 mrad/s の最高速度に達します。手動操作中もミラーマウントは常に位置情報を制御コンピュータへ転送しているので{手動操作中は、コンピュータ使用しなくても}常時モニター監視できます。

ZABER

T-MM Motorized Mirror Mount

dimensions in mm

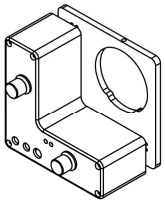

外形寸法図 T-MM2-V

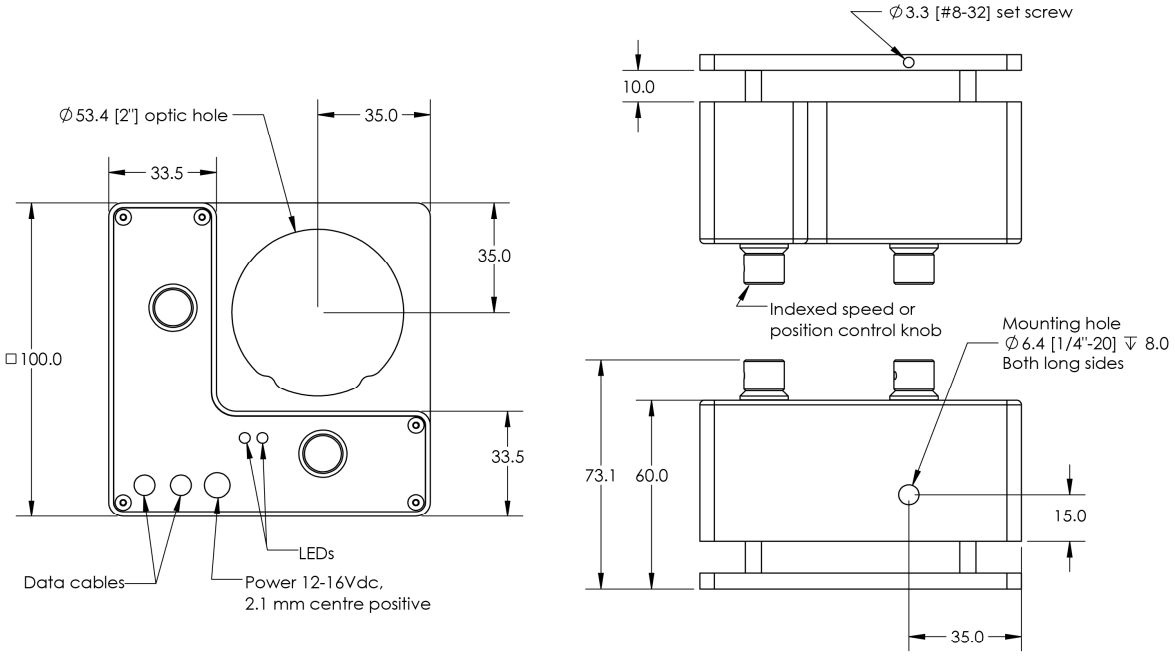

DWG 1115 R01

アクセサリー

モデル番号	写真	概要	重量
AL5012-V レンズアダプター **12 mm/0.5"**光学部品, 真空仕様		このアダプターは、T-MM2-V 低真空電動ミラーマウントで使用するように設計されています。 このアダプターで、厚さ最大 13 mm の 12 mm / 0.5 "光学部品が取り付けできます。	0.05Kg
AL5025-V **L** レンズアダプター **25mm/1"** 光学部品，v 真空仕様		このアダプターは、T-MM2-V 低真空電動ミラーマウントで使用するように設計されています。 このアダプターは、最大 13 の 25 mm / 1 "光学部品を保持します	0.04Kg
T-DC15 データケーブル，**15 ft,**（約 **4.6**m）すべてのＴ及びＡシリーズデバイス用		これは、コンピューターまたはデイジーチェーン内のデバイス間通信のための標準 6 ピンミニ DIN オス-メス PS / 2 延長ケーブルです。	0.130Kg
T-DSUB9 シリアルアダプター		このアダプタは、T シリーズおよび A シリーズデバイスを標準の 9 ピン D サブオス RS-232 シリアルポートに接続時に必要です。 コンピューターごとに 1 つだけ必要です。	0.02Kg
T-USB **USB/RS-232** コンバータ		USB / RS-232 コンバータ： これにより、USB ポートが RS-232 シリアルポートに変換されます。 当社の製品は、コンピューターのシリアルポートを介して制御されます。 使用可能なシリアルポートがない場合は、このコンバータを使用して、空き USB ポートからシリアルポートを作成します。	0.031Kg

電動ミラーマウント: T-MM シリーズ仕様諸元

仕様項目	データ	代替単位
マイクロステップ (初期値分解能)	0.000086 度	1.501 urad
マイクロステップサイズ (最高分解能)	0.000043 度	0.750 urad
稼働範囲	-5.27 から+5.27 度	
精度	+/- 0.03 度	+/- 0.5235 mrad
繰り返し精度	< 0.015 度	< 0.262 mrad
バックラッシュ	< 0.003 度	< 0.524 mrad
最低速度	0.000806 度/秒	14.067 urad/s
最大速度	3.44 度/秒	0.6 rpm
速度分解能	0.000806 度/秒	
最大中心荷重	15 N	3.4 lb
電源	12-16 VDC	
電源プラグ	2.1 mm 中央突起	

仕様項目	データ
最大電流消費	530 mA
モータ 1 回転に対する角度作動範囲	0.264 度
モータ 1 回転のステップ数	48
内蔵コントローラ	有り
コントローラ分解能	1 ステップの 1/64
データケーブル結線	ミニ Din 6 ピン
機械的駆動方式	精密リードねじ
リミットまたはホーム検出	磁気ホール素子ホームセンサー
制御軸数	2
光学素子取付インターフェース	2" 直径光学素子
操作温度範囲	摂氏 0 から 50 度
RoHS 指令	準拠

パーツ番号規則

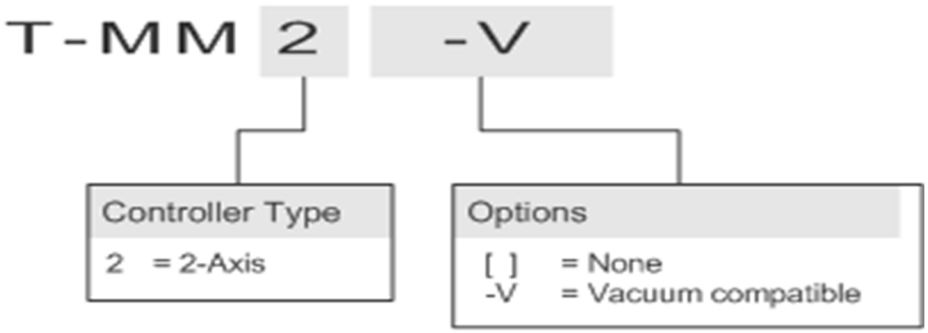

テクノロジーリンク株式会社
TECHNOLOGYLINK,LTD.
〒171-0022 東京都豊島区南池袋 3-18-35
OK ビル 2 階
Tel: 03-5924-6750 Fax:03-5924-6751
E-mail: sales@technology-l.com
URL: http://www.technology-link.jp